г. Кострома, ул. Московская д. 105
тел. 8 (4942) 33 61 71

РАКОВИНА "LEA" 600X545

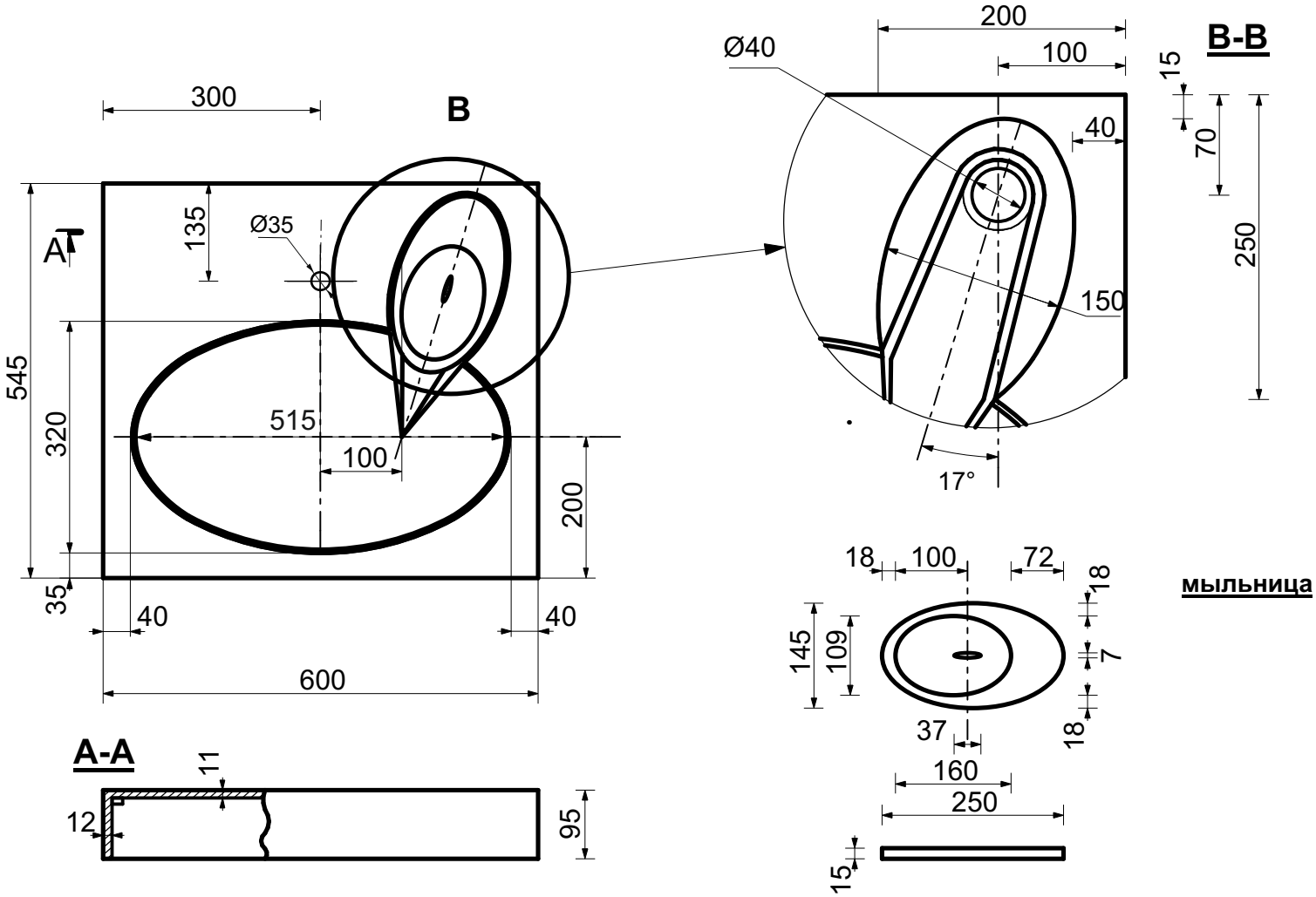

ПРОИЗВОДСТВО ИЗДЕЛИЙ ИЗ ЛИТЬЕВОГО МРАМОРА
*Допустимое отклонение линейных размеров ± 5 мм

ООО "ЭСТЕТ"